ЗАКЛАДНЫЕ ИЗДЕЛИЯ МН210-МН211 серия 1.400-15 выпуск 1

ЗАКЛАДНЫЕ ДЕТАЛИ МН210— МН217 СОСТОЯТ ИЗ ДВУХ ПЛАСТИН И ШЕСТЬЮ АНКЕРНЫХ СТЕРЖНЕЙ, РАСПОЛОЖЕННЫХ ПЕРПЕНДИКУЛЯРНО ОТНОСИТЕЛЬНО ПЛАСТИН.

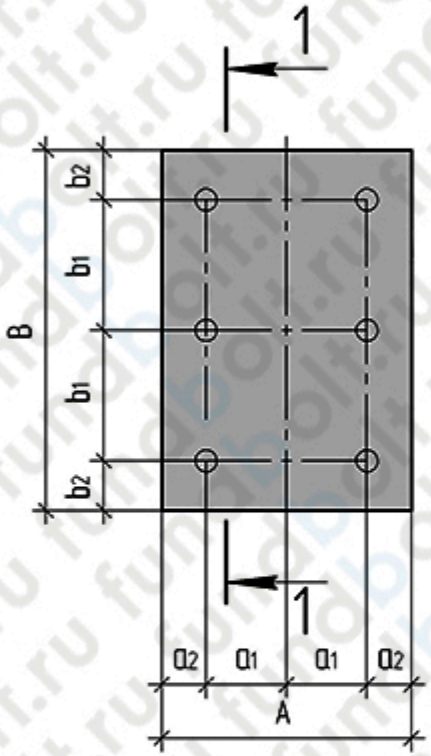

1-1

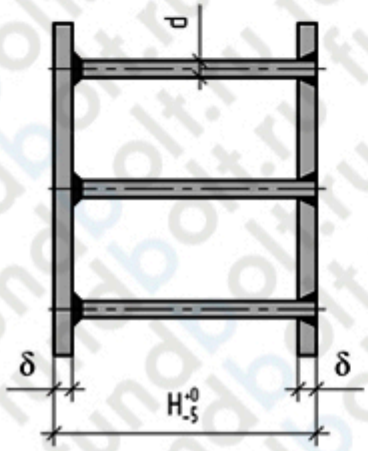

	Обозначение	Размер, мм									Масса, кг
		A	a_1	a_2	B	b_1	b_2	δ	d	H	
МН210-1	1.400-15.В1.220	150	90	30	300	110	40	10	12AIII	150	7,8
-2	-01									200	8,0
-3	-02									250	8,3
-4	-03									300	8,6
-5	-04									400	9,1
МН211-3	-05	200	120	40				12	16AIII	250	13,7
-4	-06									300	14,2
-5	-07									400	15,1
-6	-08									500	16,0
-7	-09									600	17,0